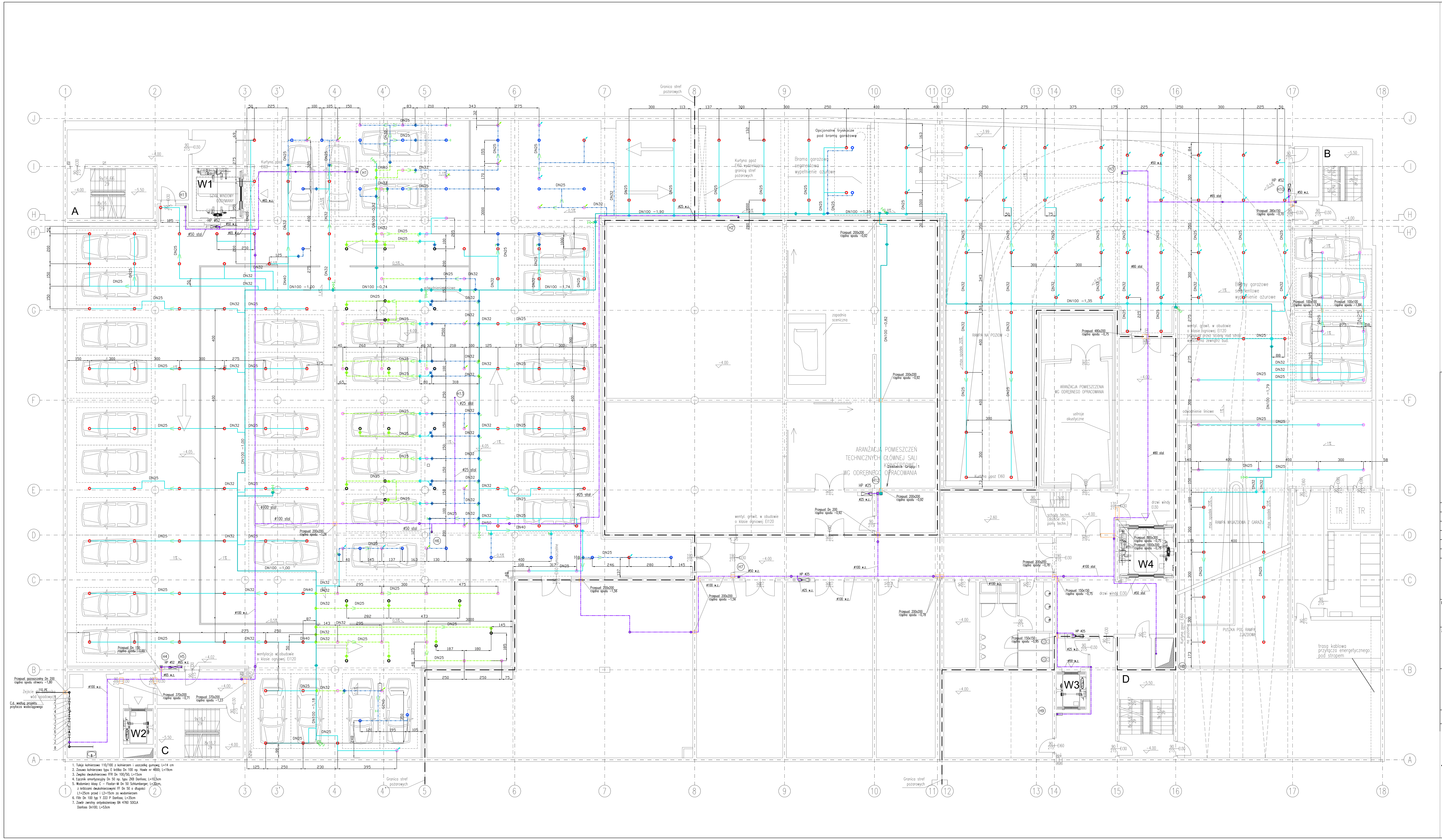

LEGENDA

- PRZEWÓD GŁÓWNY ZASILAJĄCY GRUPA 1
- PRZEWÓD TRYSKACZOWY GRUPA 1
- PRZEWÓD TRYSKACZOWY GRUPA 1 PROWADZONY NAD KANAŁAMI WENTYLACYJNYMI
- PRZEWÓD TRYSKACZOWY GRUPA 1 ZASILENIE TRYSKACZY POD KANAŁAMI WENTYLACYJNYMI
- TRYSKACZ STOJĄCY MX5-SU 1/2" 68°C k=80 WYSOKOŚĆ MONTAŻU - 400mm OD STROPU
- TRYSKACZ STOJĄCY MX5-SU 1/2" 68°C k=80 WYSOKOŚĆ MONTAŻU - 150mm OD STROPU
- TRYSKACZ STOJĄCY MX5-SU 1/2" 68°C k=80 POD KANAŁEM WENTYLACYJNYM
- TRYSKACZ WISZĄCY SUCHY MX5-DSP 68°C k=80 POD KANAŁEM WENTYLACYJNYM
- PRZYŁĄCZE PŁUCZĄCO-ODWADNIAJĄCE
- PRZYŁĄCZE PŁUCZĄCO-ODWADNIAJĄCE Z ZAWOREM TESTOWYM 'ITC'
- KOREK DO ODWODNIENIA PRZEWODÓW TRYSKACZOWYCH

UWAGA

Przewody tryskaczowe prowadzić ze spadkiem min. 0,4% w kierunku przewodów głównych

Przewody główne prowadzić ze spadkiem min. 0,2% w kierunku przyłączy płucząco-odwadniających

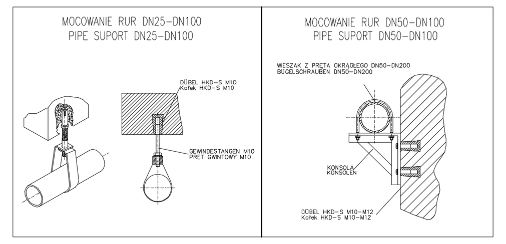

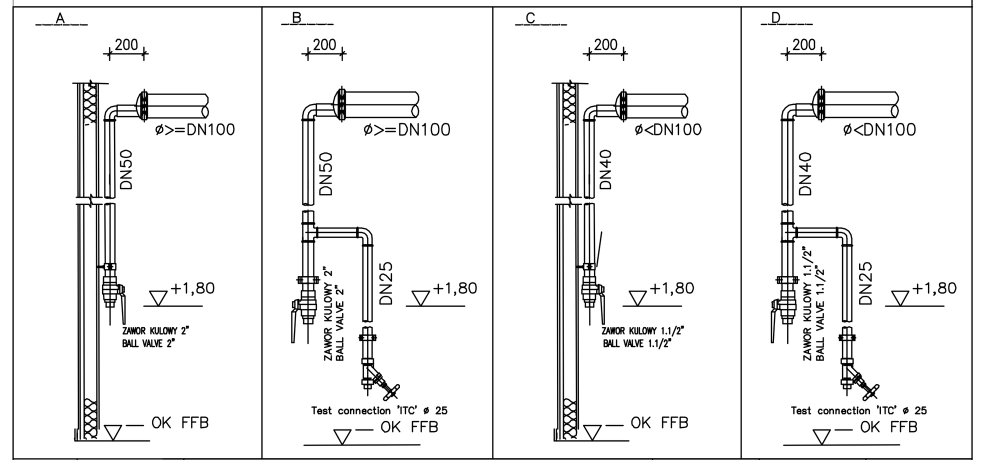

Indeks	data	zmiana	wprowadził	zatwierdził	podpis

FILHARMONIA ŚWIĘTOKRZYSKA

Plac Moniuszki 2b, 25-334 Kielce

Projekt: **INSTALACJA TRYSKACZOWA SPRINKLERANLAGE**

PROJEKT WYKONAWCZY / AUSFÜHRUNGSPLANUNG

Nr projektu:

zawartość: **Garaż podziemny - poziom -1 Rzut**

Opracował: mgr inż. Piotr Biernacki — podpis:

Projektował: mgr inż. Wiesław Kubiński — podpis:

Sprawdził: mgr inż. Krzysztof Sienkiewicz — podpis:

skala: 1:100 — data: 06/2008

Nr rysunku: SP–FS–04/0

MINIMAX FIRE PROTECTION SYSTEMS
Minimax Polska
ul.Ogrodowa 29
05–092 Kiełpin k/ W–wy
tel. +48/22/751 40 80 Fax +48/22/751 40 82

Rozpowszechnianie, udostepnianie i powielanie niniejszego rysunku bez zgody MINIMAX jest zabronione.

plik:

LEGENDA:

- woda zimna na cele p.poz.
- (H6) nr pionu hydrantowego
- HP ø52 skrzynka hydrantowa z zaworem hydrantowym Dn 52
- HP ø25 skrzynka hydrantowa z zaworem hydrantowym Dn 25

UWAGI:

- Przewody wodociągowe prowadzone w garażu zabezpieczyć przed przemarzaniem drutem grzewczym.

MAJ PROJECT
Pracownia projektowa - Artur Jażdżewski
tel. 0-605-255-194, tel./fax:(058) 524-34-55
80-227 Gdańsk, ul.Do Studzienki 26; e-mail: majproject@wp.pl

NAZWA I ADRES OBIEKTU: BUDYNEK FILHARMONII ŚWIĘTOKRZYSKIEJ
25-369 Kielce, ul. Żeromskiego 12, obr. 0017, działka nr 1211

TEMAT: Projekt instalacji sanitarnych - instalacja przeciwpożarowa

RYSUNEK:	Rzut poziomu -1 garażu podziemnego	SKALA:	1:100
AUTOR:	mgr inż. Artur Jażdżewski upr. POM/0017/POOS/03	NR RYS.:	IX - 3
OPRACOWAŁ:	mgr inż. Krzysztof Łącki		
SPRAWDZAJĄCY:	mgr inż. Piotr Richter upr. POM/0140/POOS/04	DATA:	07/2008