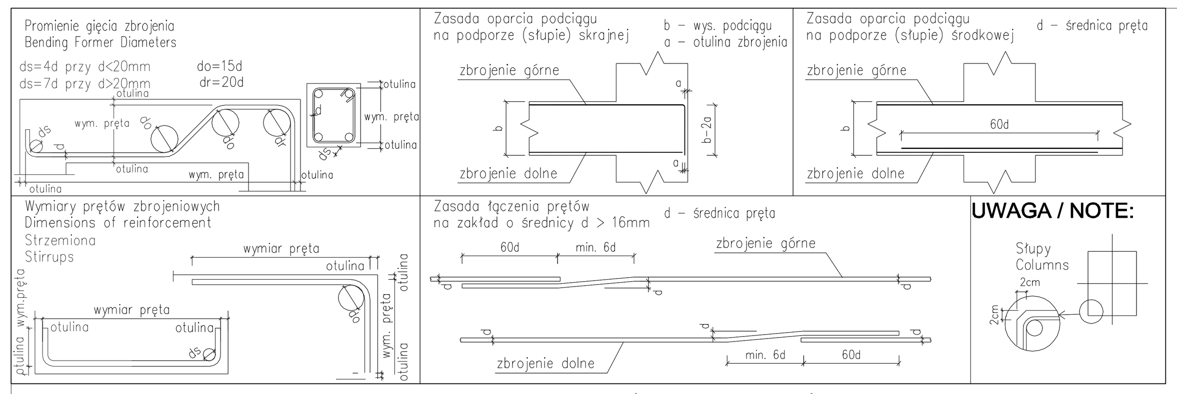

DOZBROJENIE WOKÓŁ OTWORÓW

(jeżeli jeden z boków otworu jest większy od 20cm należy go dozbroić według zasady umieszczonej poniżej)

1) PRĘTY TRAFIAJĄCE W OTWÓR PRZECIĄĆ A NA BOKACH OTWORU DOŁOŻYĆ PRĘTY O DŁUGOŚCIACH I ŚREDNICY WEDŁUG SZCZEGÓŁU 1. ŁĄCZNA ILOŚĆ DOŁOŻONYCH PRĘTÓW POWINNA BYĆ RÓWNA LICZBIE PRZECIĘTYCH PRĘTÓW. W MIARĘ MOŻLIWOŚCI NALEŻY ROZMIEŚCIĆ PO RÓWNEJ LICZBIE PRĘTÓW Z KAŻDEJ STRONY. DOŁOŻONYCH PRĘTÓW NIE POWINNO BYĆ MNIEJ JAK PO DWIE SZTKI NA KAŻDY BOK OTWORU W ZBROJENIU GÓRNYM
2) KAŻDE NAROŻE NALEŻY DOZBROIĆ DWOMA PRĘTAMI UKOŚNYMI WGEDŁUG SZCZEGÓŁU 2 (UMIEŚCIĆ WRAZ ZE ZBROJENIEM GÓRNYM)
3) KRAWĘDZIE NALEŻY DOZBROIĆ PRĘTAMI W KSZTAŁCIE LITERY U WGEDŁUG SZCZEGÓŁU 3.
4) La=40 ŚREDNIC PRĘTA.
5) PRĘTY WOKÓŁ OTWORÓW UŁOŻYĆ W DWÓCH PŁASZCZYZNACH W PŁASZCZYZNACH SIATKI GÓRNEJ I DOLNEJ

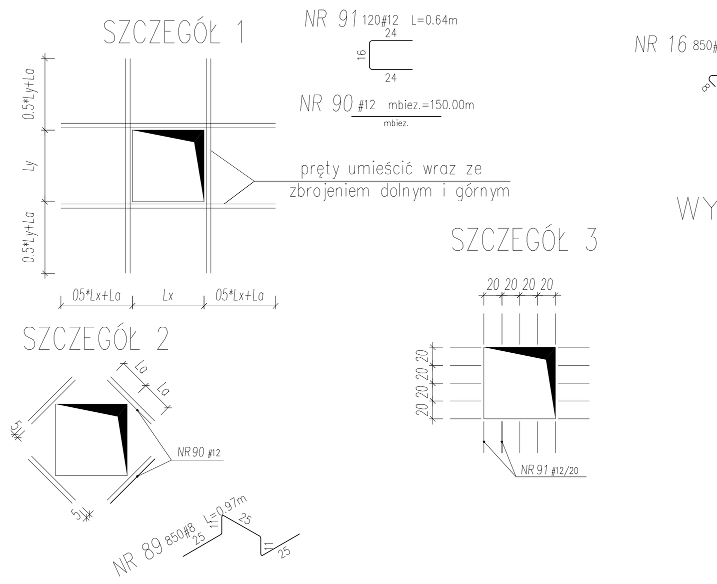

WYTYCZNE ZBROJENIA ŚCIAN

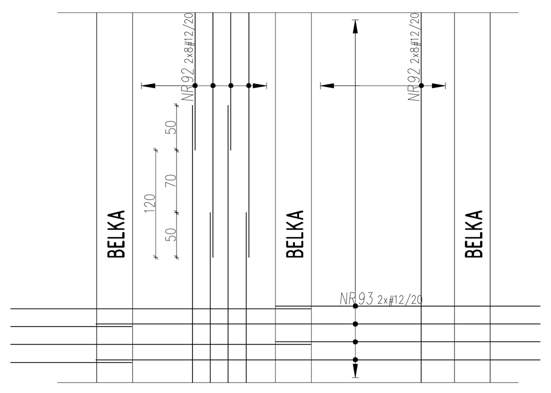

WYTYCZNE ZBROJENIA KALENICY

WYTYCZNE ZBROJENIA POŁĄCZENIA ŚCIANY – STROPU

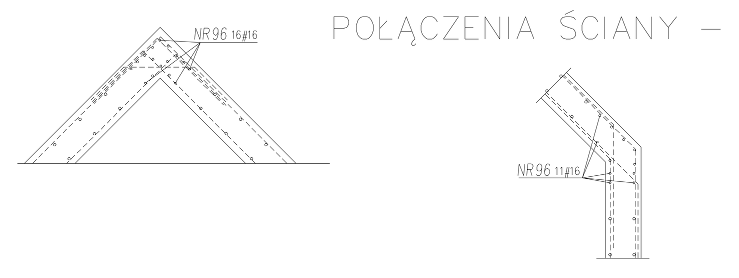

BELKA D19 56x40 6 szt.

Przekrój 19-19
SKALA 1:25

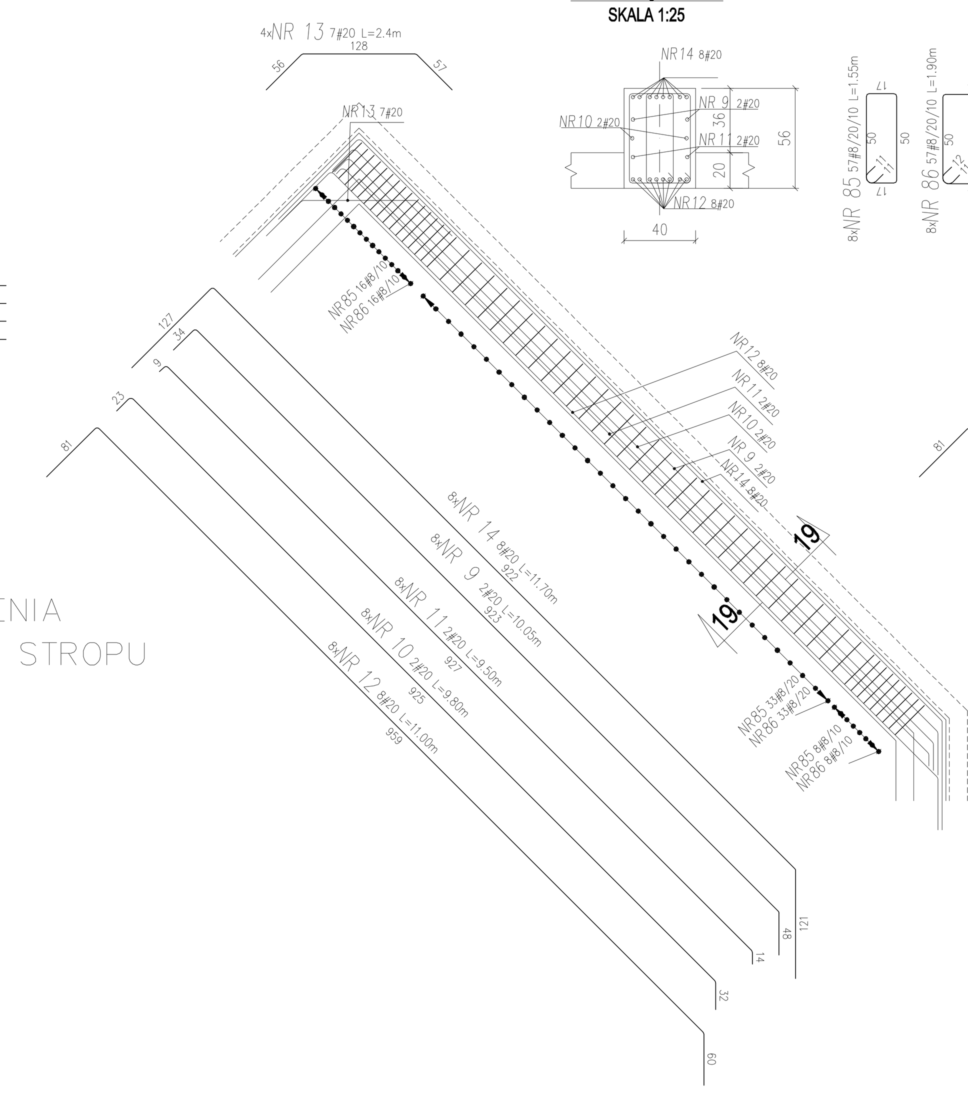

BELKA D20 56x60 1 szt.

Przekrój 20-20
SKALA 1:25

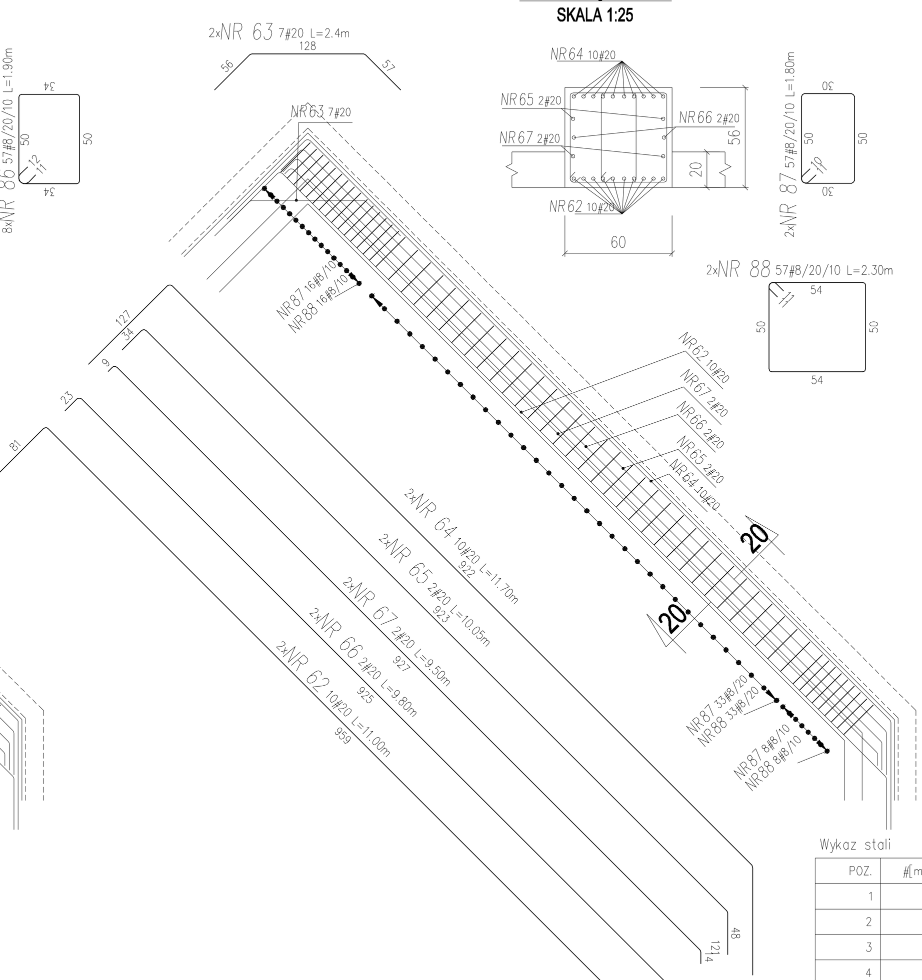

BELKA D21 56x40 1 szt.

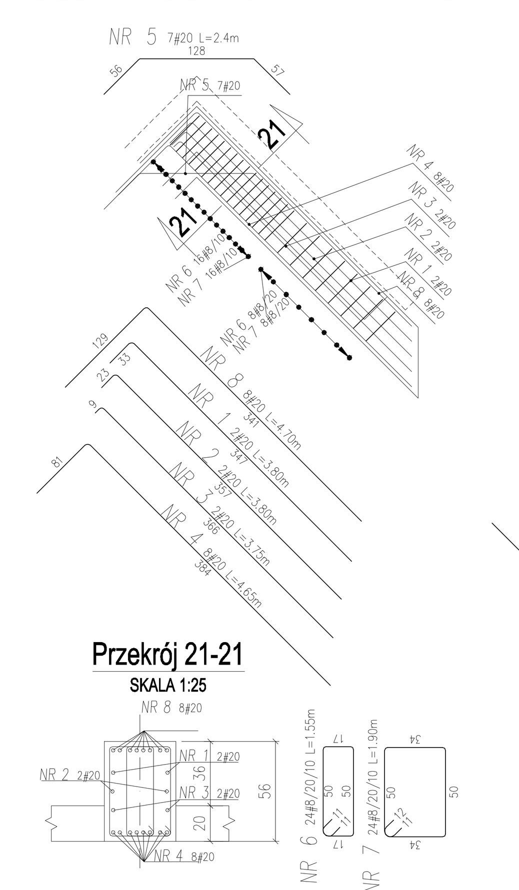

BELKA C22 56x40 1 szt.

Przekrój 22-22
SKALA 1:25

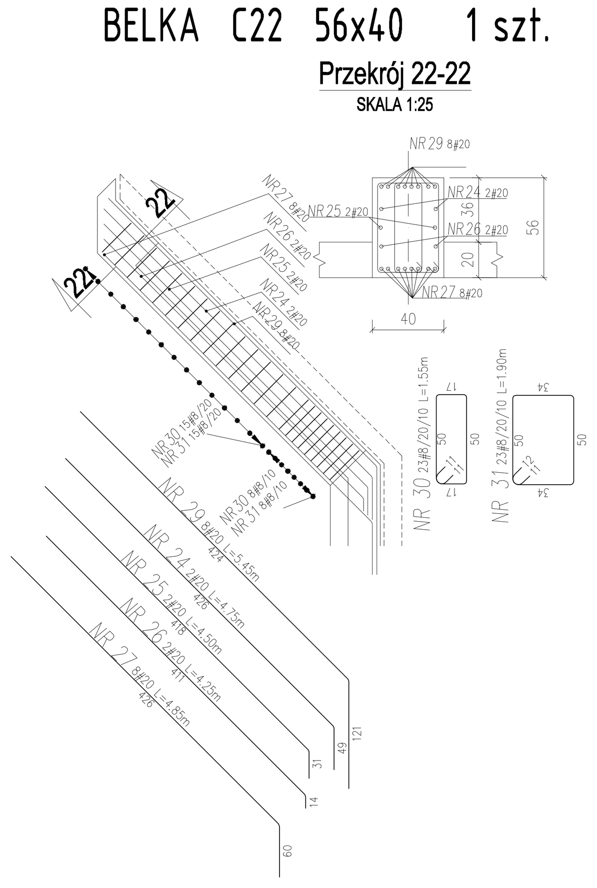

BELKA D21 56x40 1 szt.

Przekrój 21-21
SKALA 1:25

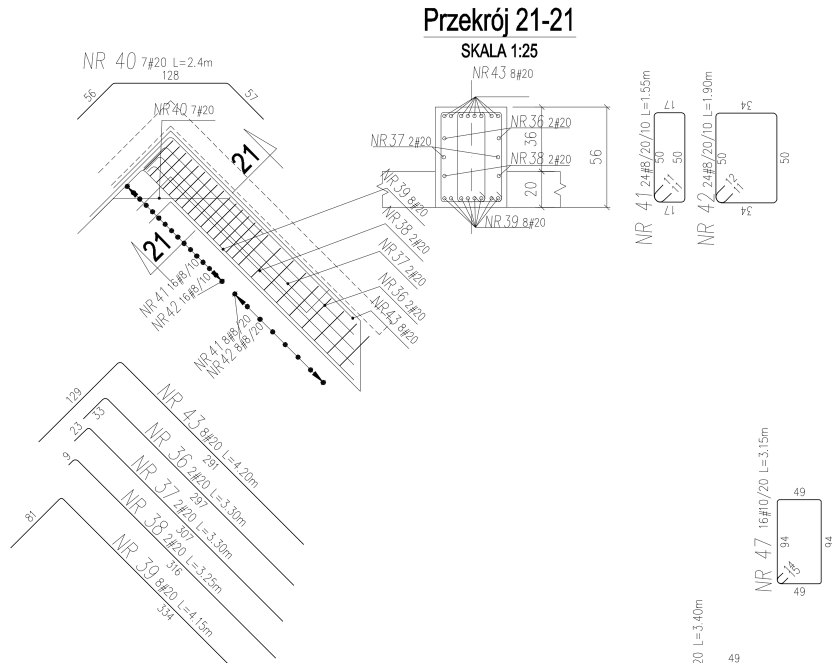

KRAWĘDZ DACHU

1:25

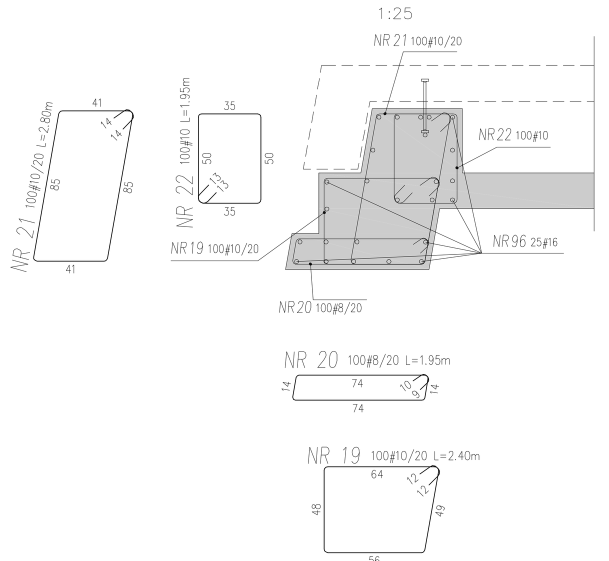

ZASADA ROZMIESZCZENAI TRZPIENI

1:25

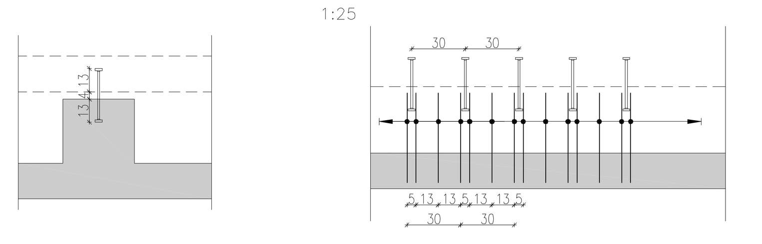

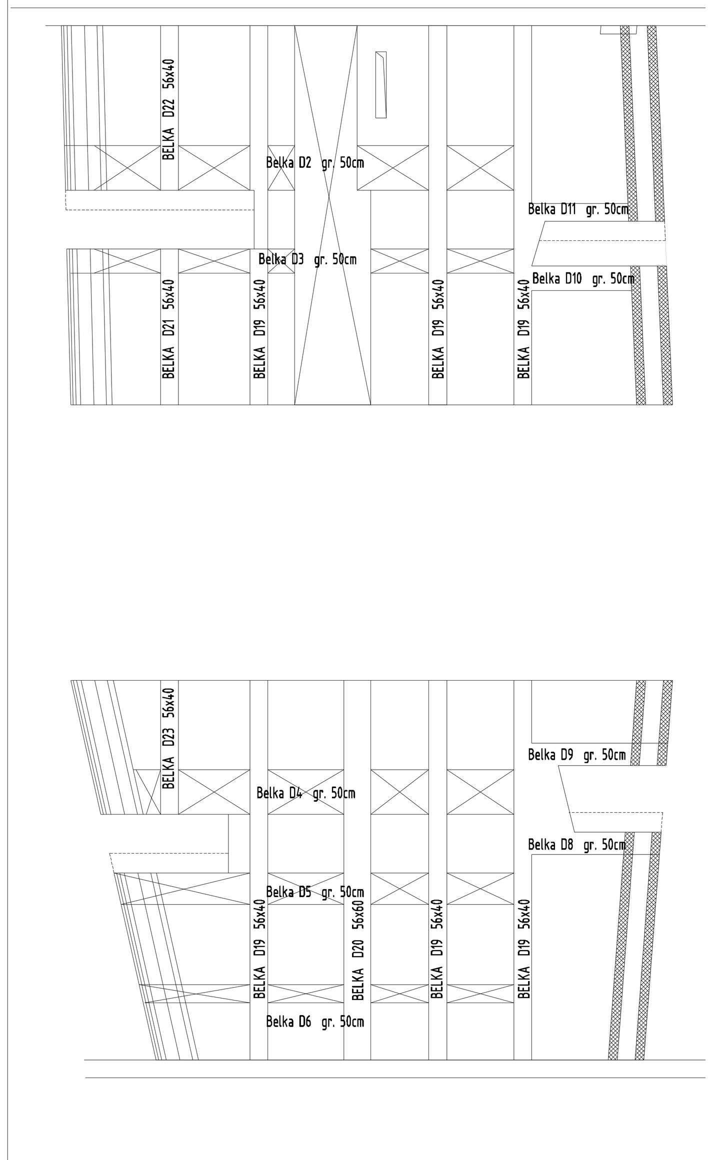

Belka D9 gr. 50cm

Belka D8 gr. 50cm

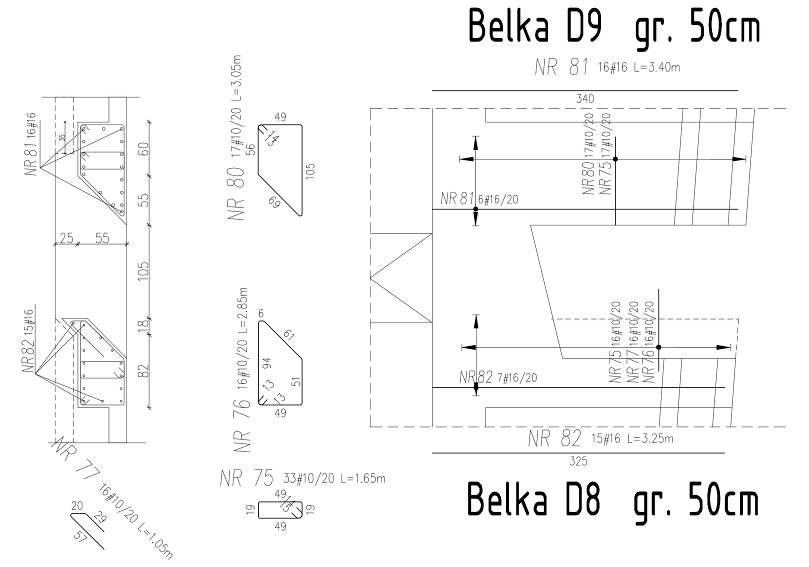

Belka D11 gr. 50cm

Belka D10 gr. 50cm

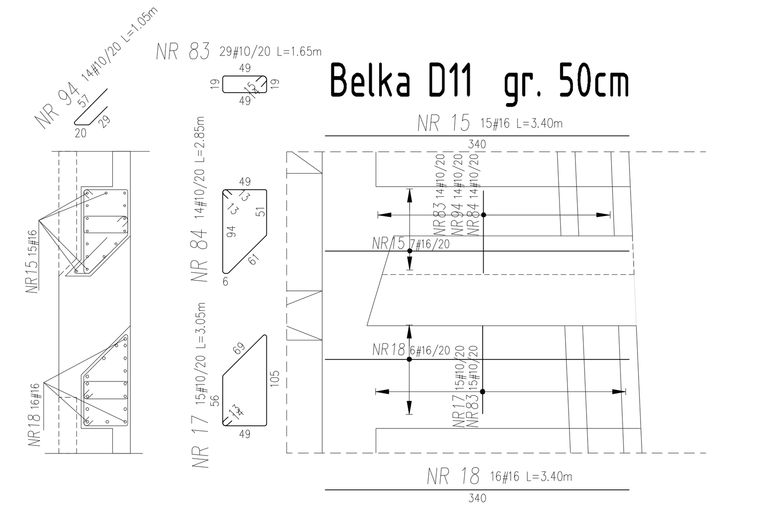

Belka D6 gr. 50cm

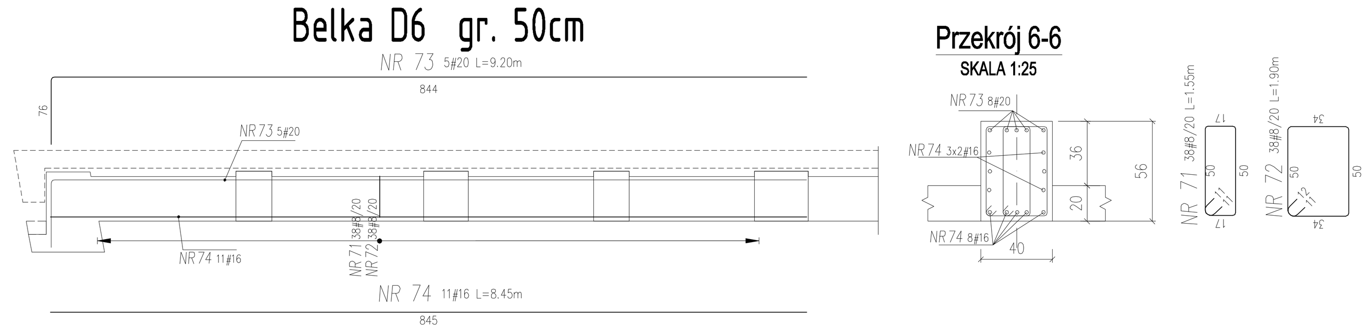

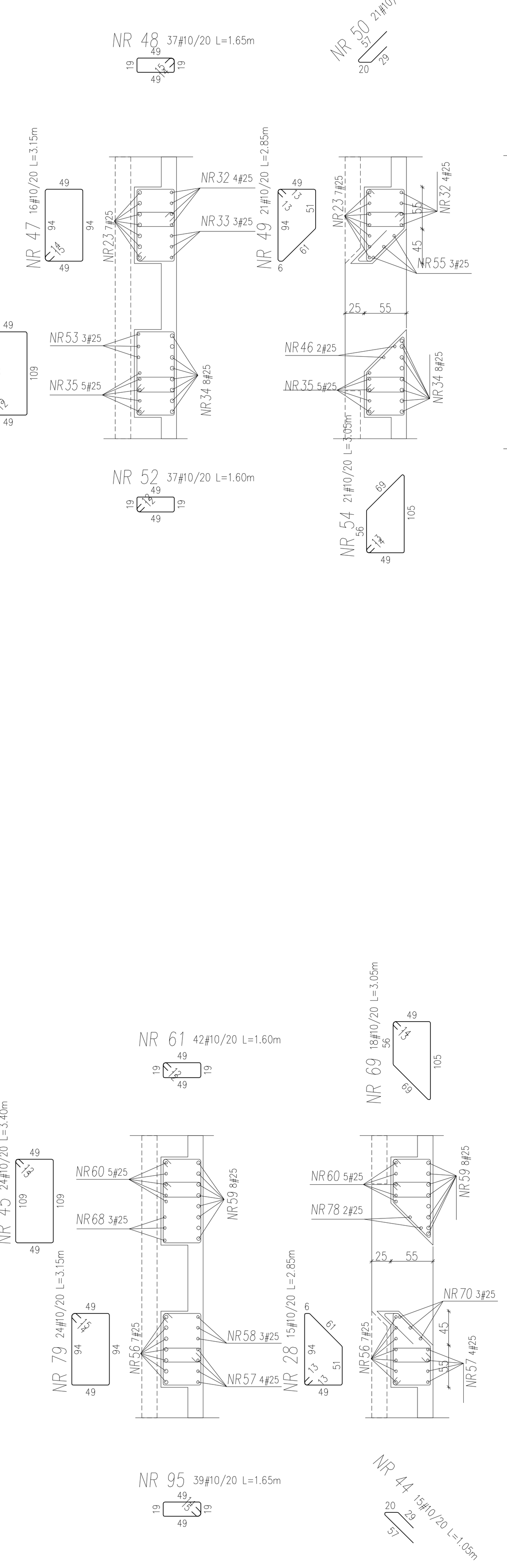

Belka D2 gr. 50cm

Belka D3 gr. 50cm

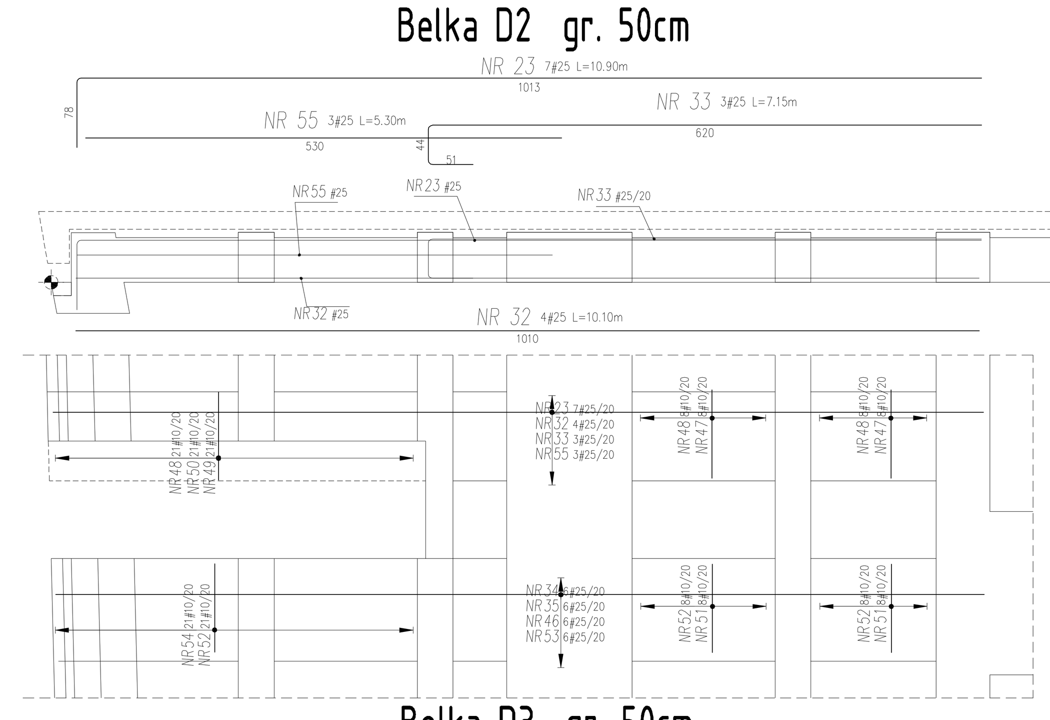

Belka D4 gr. 50cm

Belka D5 gr. 50cm

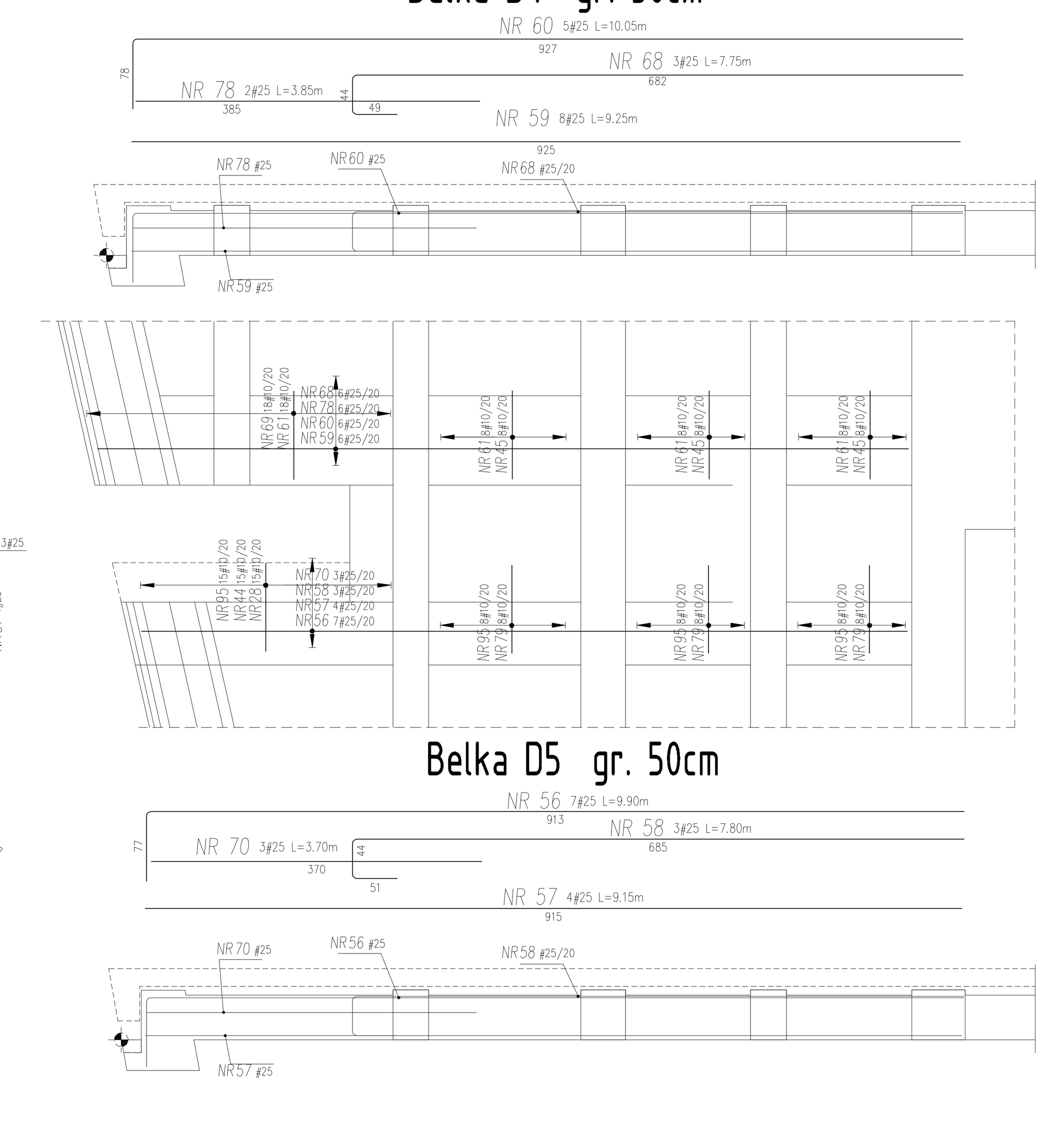

Wykaz stali

POZ.	ø[mm]	Szt.	L[m]	6	8	10	12	16	20	25	UWAGI
1	20	2	3.80						7.61		patrz rysunek
2	20	2	3.80						7.61		patrz rysunek
3	20	2	3.75						7.51		patrz rysunek
4	20	8	4.65						37.20		patrz rysunek
5	20	7	2.40						16.80		patrz rysunek
6	8	24	1.55		37.20						patrz rysunek
7	8	24	1.90		45.60						patrz rysunek
8	20	8	4.70						37.60		patrz rysunek
9	20	16	10.05						160.86		patrz rysunek
10	20	16	9.80						156.85		patrz rysunek
11	20	16	9.50						152.05		patrz rysunek
12	20	64	11.00						703.81		patrz rysunek
13	20	28	2.40						67.20		patrz rysunek
14	20	64	11.70						748.54		patrz rysunek
15	16	15	3.40					51.00			pret prosty
16	8	50	2.00		99.95						patrz rysunek
17	10	140	1.85			259.14					patrz rysunek
18	8	90	1.80		162.36						patrz rysunek
19	10	100	2.40			240.10					patrz rysunek
20	8	100	1.95		195.20						patrz rysunek
21	10	100	2.80			280.40					patrz rysunek
22	10	100	1.95			195.00					patrz rysunek
23	25	7	10.90							76.32	patrz rysunek
24	20	2	4.75						9.49		patrz rysunek
25	20	2	4.50						8.99		patrz rysunek
26	20	2	4.25						8.51		patrz rysunek
27	20	8	4.85						38.82		patrz rysunek
28	10	15	2.85			42.80					patrz rysunek
29	20	8	5.45						43.58		patrz rysunek
30	8	23	1.55		35.65						patrz rysunek
31	8	23	1.90		43.70						patrz rysunek
32	25	4	10.10							40.40	pret prosty
33	25	3	7.15							21.44	patrz rysunek
34	25	8	10.40							83.20	pret prosty
35	25	5	10.90							54.52	patrz rysunek
36	20	2	3.30						6.61		patrz rysunek
37	20	2	3.30						6.61		patrz rysunek
38	20	2	3.25						6.51		patrz rysunek
39	20	8	4.15						33.20		patrz rysunek
40	20	7	2.40						16.80		patrz rysunek
41	8	24	1.55		37.20						patrz rysunek
42	8	24	1.90		45.60						patrz rysunek
43	20	8	4.20						33.60		patrz rysunek
44	10	15	1.05			15.75					patrz rysunek
45	10	24	3.40			81.60					patrz rysunek
46	25	2	5.30							10.60	pret prosty
47	10	16	3.15			50.43					patrz rysunek
48	10	37	1.65			60.98					patrz rysunek
49	10	21	2.85			59.91					patrz rysunek
50	10	21	1.05			22.05					patrz rysunek
51	10	16	3.40			54.40					patrz rysunek
52	10	37	1.60			59.13					patrz rysunek
53	25	3	7.15							21.44	patrz rysunek
54	10	21	3.05			64.03					patrz rysunek
55	25	3	5.30							15.90	pret prosty
56	25	7	9.90							69.29	patrz rysunek
57	25	4	9.15							36.58	pret prosty
58	25	3	7.80							23.39	patrz rysunek
59	25	8	9.25							74.03	pret prosty
60	25	5	10.05							50.24	patrz rysunek
61	10	42	1.60			67.12					patrz rysunek
62	20	20	11.00						219.94		patrz rysunek
63	20	14	2.40						33.60		patrz rysunek
64	20	20	11.70						233.92		patrz rysunek
65	20	4	10.05						40.22		patrz rysunek
66	20	4	9.80						39.21		patrz rysunek
67	20	4	9.50						38.01		patrz rysunek
68	25	3	7.75							23.26	patrz rysunek
69	10	18	3.05			54.88					patrz rysunek
70	25	3	3.70							11.11	pret prosty
71	8	38	1.55		58.90						patrz rysunek
72	8	38	1.90		72.20						patrz rysunek
73	20	5	9.20						46.00		patrz rysunek
74	16	11	8.45					92.95			pret prosty
75	10	33	1.65			54.38					patrz rysunek
76	10	16	2.85			45.65					patrz rysunek
77	10	16	1.05			16.80					patrz rysunek
78	25	2	3.85							7.69	pret prosty
79	10	24	3.15			75.65					patrz rysunek
80	10	17	3.05			51.83					patrz rysunek
81	16	16	3.40					54.38			patrz rysunek
82	16	15	3.25					48.72			pret prosty
83	10	29	1.65			47.79					patrz rysunek
84	10	14	2.85			39.94					patrz rysunek
85	8	456	1.55		706.80						patrz rysunek
86	8	456	1.90		866.40						patrz rysunek
87	8	114	1.80		205.43						patrz rysunek
88	8	114	2.30		262.20						patrz rysunek
89	8	850	L= 0.97		824.50						patrz rysunek
90	12	1	mb= 150.00				150.00				mb
91	12	120	L= 0.64				76.80				patrz rysunek
92	12	1	mb= 2500.00				2500.00				mb
93	12	1	mb= 3200.00				3200.00				mb
94	8	90	1.75		157.50						patrz rysunek
95	10	90	1.55			139.50					patrz rysunek
96	16	1	mb= 1650.00					1650.00			mb
97	10	14	1.05			14.70					patrz rysunek
98	6	850	L= 0.30	255.00							patrz rysunek
99	10	15	3.05			45.74					patrz rysunek
100	16	16	3.40					54.40			pret prosty
101	10	39	1.65			64.27					patrz rysunek
			[m]	255.00	3856.39	2203.96	5926.80	1951.45	2967.23	619.40	suma dlugosci
			[kg/m]	0.222	0.395	0.617	0.888	1.58	2.47	3.85	ciezar jedn.
			[kg]	56.61	1523.27	1359.85	5263.00	3083.30	7329.05	2384.68	ciezar sum.
			[kg]				20999.75				ciezar calk.

BETON : C30/37 (B37)
STAL: Rb500W lub B500SP EPSTAL
Otulina 3,5 cm

TEMAT: MAUZOLEUM MARTYROLOGII WSI POLSKICH WRAZ Z ZAGOSPODAROWANIEM TERENU

LOKALIZACJA: MICHNIÓW DZIAŁKI NR EW. 297,298,299,300,301,302

INWESTOR: MUZEUM WSI KIELECKIEJ UL. JANA PAWŁA II 6 25-025 KIELCE

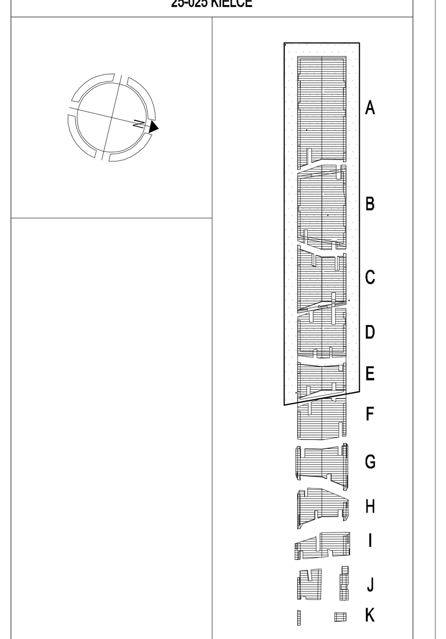

GENERALNY PROJEKTANT: NIZIO DESIGN INTERNATIONAL MIROSŁAW NIZIO UL. INŻYNIERSKA 3 / 4 03-410 WARSZAWA

KONSTRUKCJA: KOC PROJEKT zbyszek_koc@koc-projekt.com.pl 05-091 Ząbki, ul. Sikorskiego 53a tel. (22) 211 14 61 kom. 504 035 586

PROJEKTANCI: inż. Zbigniew Koc upr. nr MAZ/0129/PWOK/06 PODPIS:

ZESPÓŁ PROJEKTOWY: inż. Justyna Polczyńska, inż. Jarosław Korczak

SPRAWDZAJĄCY: mgr inż. Cezary Koc upr. nr MAZ/0134/PWOK/06

FAZA PROJEKTU: PROJEKT BUDOWLANO-WYKONAWCZY

TREŚĆ RYSUNKU: Zbrojenie wew części dachu - bud D

SKALA:	DATA:			
1:100 1:50 1:25	31-07-2009			
TEMAT:	BRANŻA:	GRUPA:	NR RYS.:	REWIZJA:
MWP	K	01	32	01